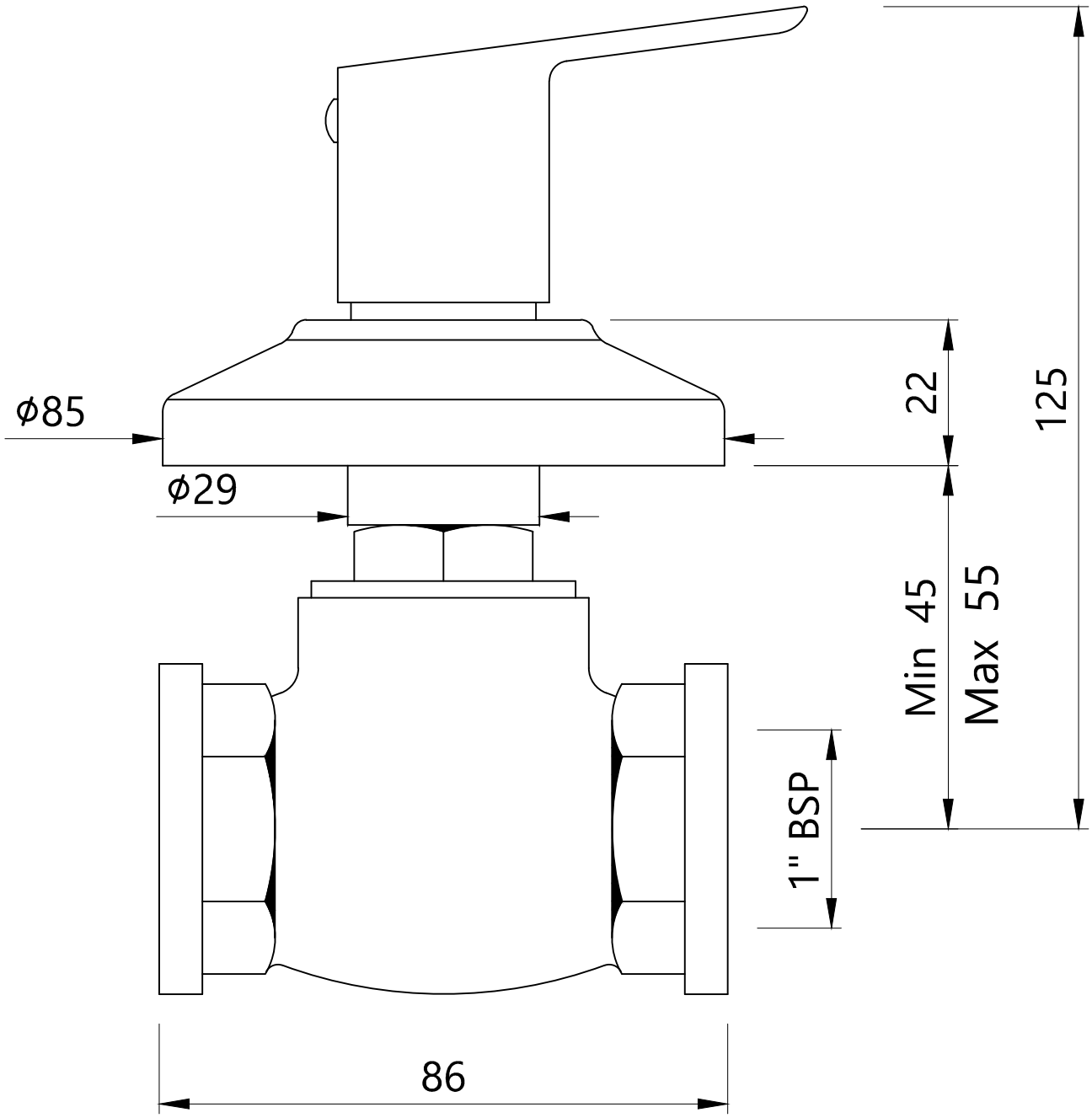Cat. No.- APR-101081